NOHAO

Chemin de Fontanière-69350 La Mulatière

Création de logements

Les entreprises réalisant les travaux devront tenir compte des derniers plans architecte lors de la réalisation des travaux
Les plans du be MATTE ne doivent servir qu'au corps d'état concerné et doivent être des plans d'exécution.

ARCHITECTE(S):	Atelier DE LA PASSERELLE	M.O. Délégué:	.
BET STRUCTURE:	BET MATTE	M.O.:	.
BET FLUIDES:	PRELEM	CSPS:	PSO ingéniérie
ECONOMISTE:	EXECO	M.O.E.:	SUD EST COORDINATION
BUREAU DE CONTROLE:	VERITAS	ENTREPRISE(S):	Fontanel-pbc

Bât: B

PLANCHER SUR -6 entre files 14 et 19
POUTRES

DOE

INDICE	DATE	MODIFICATIONS

Aciers HA (T) FeE500
Aciers Doux (Ø) FeE 235
Aciers TS FeE 500
Béton fc28 >= 25MPa
Enrobage = 3 cm

PLAN N°
B18 0

DATE : 02/03/2016

MATTÉ
BUREAU D'ÉTUDES
STRUCTURES ET FLUIDES
119 BOULEVARD STALINGRAD 69100 VILLEURBANNE
Tél. 04 72 44 02 87 Fax 04 72 44 26 59
E-mail : bet@matte.fr

Dessiné par : J.BONDETTI
Contrôlé par : P. LIN
Ech :

Affaire N°
S.13.12.118

Arche Poutre BAEL Version 19.1	PH-6	L1	Béton=0.34 m3 Acier=61.7 kg d=220.5 kg/m3 Fi=13.2 mm Cof=2.4 m²	Eb=4.0 cm Eh=5.0 cm El=3.0 cm	1/1

- Date 30/09/14 - 10 étages -

Section : 20 x 100ht

Fc28= 25 MPa Fe= 500 MPa Fissuration peu préjudiciable Coupe feu 2 H

Elévation
Echelle=1/33

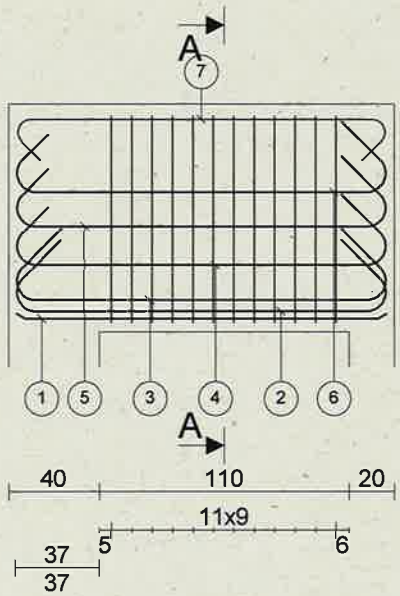

NOTA : Déjà sur le chantier à faire confirmer par d'entreprise.

Coupe A-A
Echelle=1/20

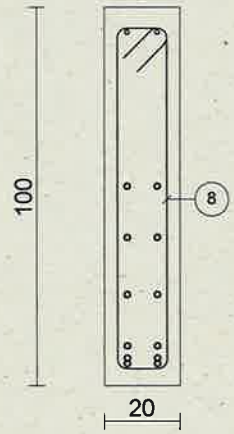

	Barre	Lg	Forme
1	2HA16	164	164
2	2HA16	233	33 33 135° 164 135°
3	2HA16	233	33 33 135° 164 135°
4	2HA16	225	25 33 135° 164 135°
5	2HA16	225	25 33 135° 164 135°
6	2HA16	225	25 33 135° 164 135°
7	2HA12	201	18 18 135° 163 135°
8	12HA10	230	91 14

180°
B 17

1/

Barre	Lg/Poids
HA10 HA12 HA16	27.5/17.0 4.0/3.6 26.1/41.2

Arche Poutre BAEL Version 19.1	PH-6	2	Béton=3.14 m3 Acier=689.0 kg d=156.2 kg/m3 Fi=11.9 mm Cof=13.2 m²	Eb=4.0 cm Eh=5.0 cm El=3.0 cm	1 1

- Date 30/09/14 - 10 étages -

Section : 80 x 75ht

Fc28= 25 MPa Fe= 500 MPa Fissuration peu préjudiciable Coupe feu 2 H

Elévation
Echelle=1/50

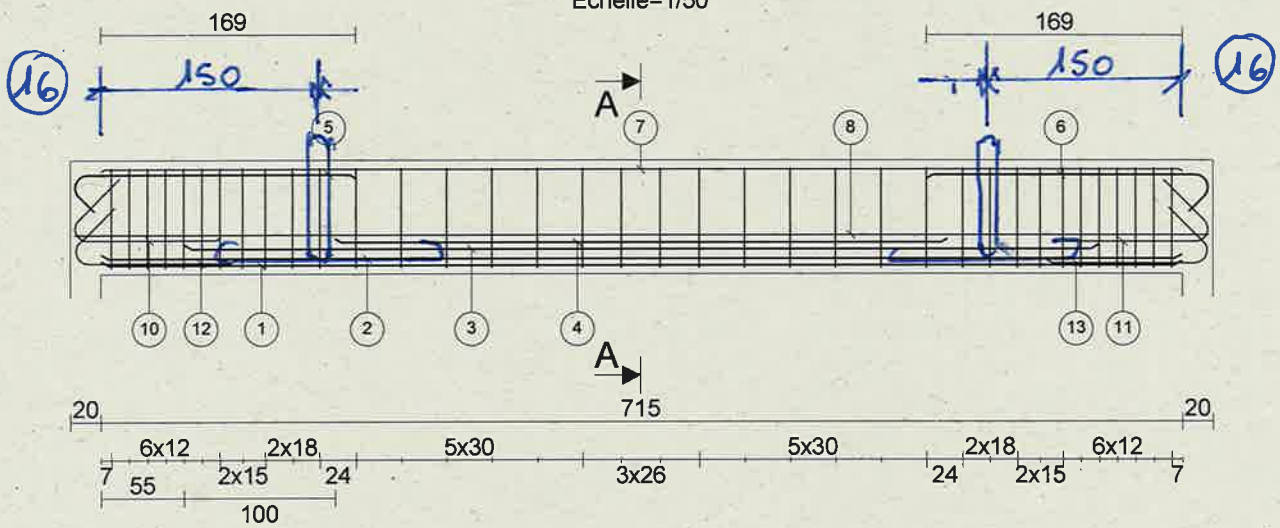

Coupe A-A
Echelle=1/20

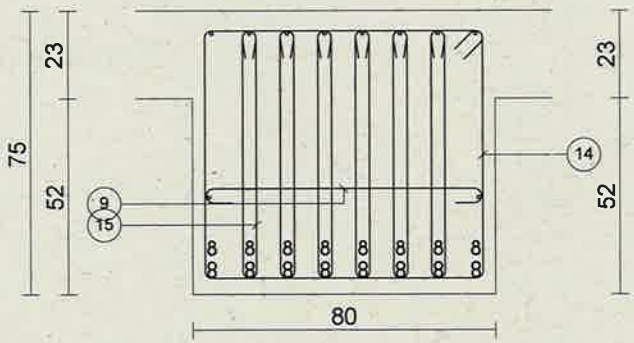

	Barre	Lg	Forme
1	8HA20	715	715
2	8HA20	715	715
3	8HA20	605	605
4	8HA16	405	405
5	8HA14	211	23 186 135°
6	8HA14	211	23 135° 186
7	8HA8	715	715
8	2HA8	749	749
9	15HA8	91	74
10	8HA14	146	47 135° 97
11	8HA14	146	47 97 135°
12	8HA16	150	41 135° 107
13	8HA16	150	41 107 135°
14	36HA6	292	66 74
15	216HA6	151	66
16	2ϕ dx 180° B 17	20	75 120 2/

Barre	Lg/Poids
HA6	431.6/95.8
HA8	85.8/33.9
HA14	57.0/68.9
HA16	56.3/88.9
HA20	162.8/401.5

Arche Poutre BAEL Version 19.1	PH-6	8	Béton=0.51 m3 (0.49 Préfa) Acier=167.7 kg d=141.2 kg/m3 Fi=11.5 mm Cof=4.8 m²	Eb=4.0 cm Eh=5.0 cm El=3.0 cm	1/2

- Date 30/09/14 - 10 étages -

Section : 50 x 40ht

Fc28= 25 MPa Fe= 500 MPa Fissuration peu préjudiciable Coupe feu 2 H

Elévation
Echelle=1/33

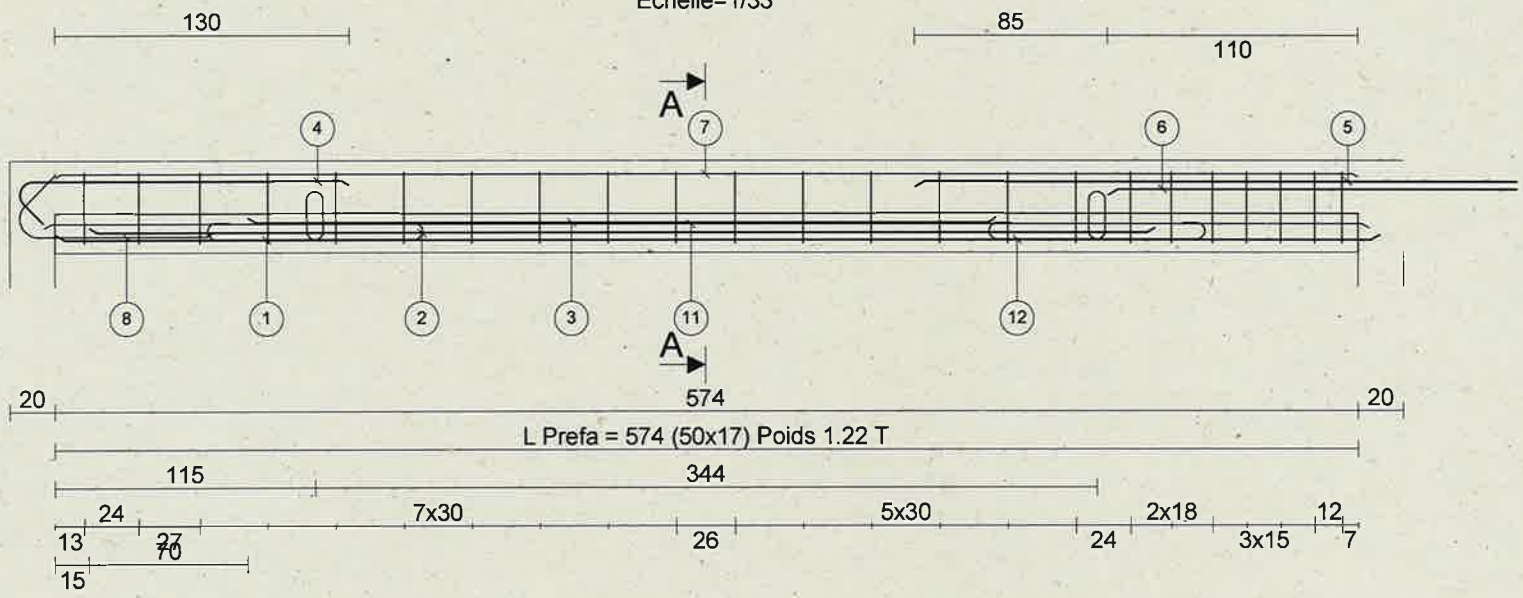

Coupe A-A
Echelle=1/10

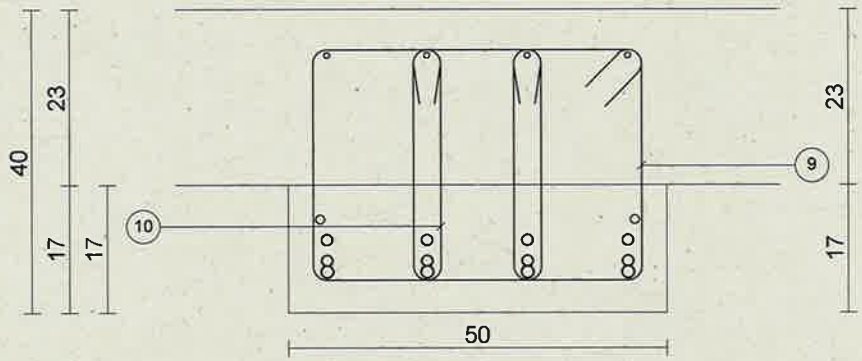

	Barre	Lg	Forme
1	4HA16	584	584
2	4HA14	470	470
3	4HA14	330	330
4	4HA12	165	18 146 135°
5	4HA16	420	420
6	4HA16	240	240
7	4HA8	574	574
8	4HA14	116	28 135° 87
9	23HA6	162	31 44
10	46HA6	81	31
11	2HA12	584	584
12	2Dx14		40 100
	185° B17		3

Barre	Lg/Poids
HA6	74.6/16.6
HA8	23.0/9.1
HA12	18.3/16.2
HA14	36.7/44.3
HA16	49.8/78.5
Dx12	3.4/3.1

Arche Poutre BAEL Version 19.1	PH-6	9	Béton=0.27 m3 (0.23 Préfa) Acier=40.2 kg d=68.3 kg/m3 Fi=11.8 mm Cof=2.3 m²	Eb=4.0 cm Eh=5.0 cm El=3.0 cm	2/2

- Date 30/09/14 - 10 étages -

Section : 50 x 40ht

Fc28= 25 MPa Fe= 500 MPa Fissuration peu préjudiciable Coupe feu 2 H

Elévation

Echelle=1/20

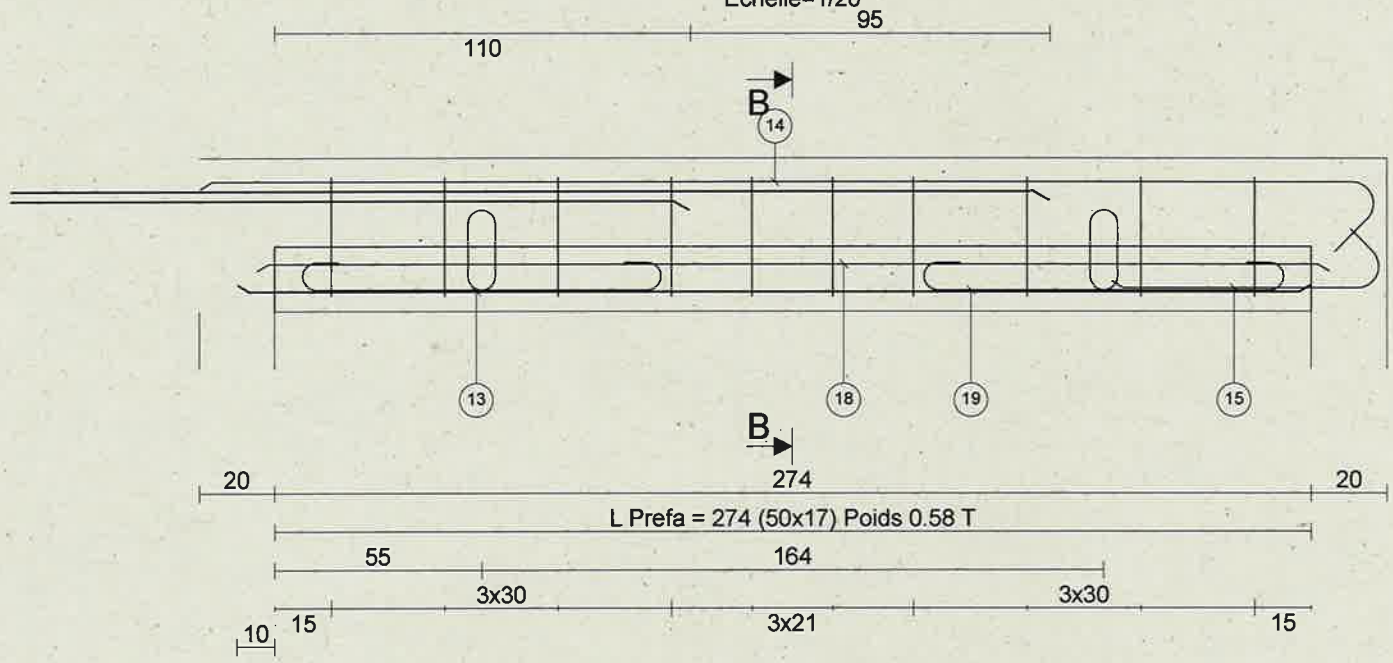

Coupe B-B

Echelle=1/10

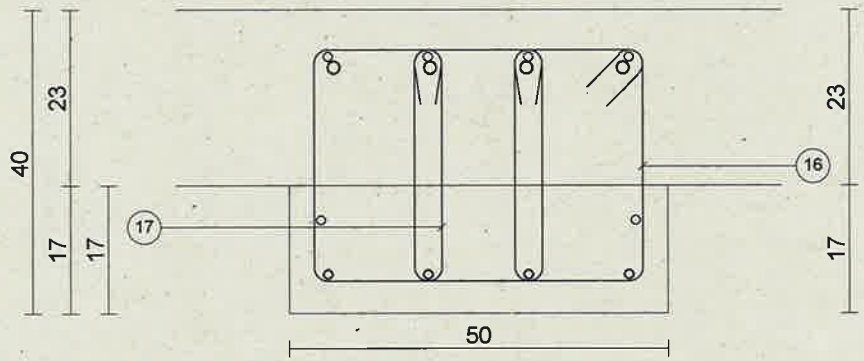

	Barre	Lg	Forme
13	4HA12	284	284
14	4HA12	330	18 135° 311
15	4HA12	86	14 71 135°
16	10HA6	162	31 44
17	20HA6	81	31
18	2HA12	284	284
19	2Dx 14		40 100
			180° B.17 4 /

Barre	Lg/Poids
HA6 HA12 Dx12	32.4/7.2 33.7/29.9 3.4/3.1

Arche Poutre BAEL Version 19.1	PH-6	14	Béton=0.55 m3 (0.49 Préfa) Acier=192.7 kg d=229.4 kg/m3 Fi=11.6 mm Cof=3.2 m²	Eb=4.0 cm Eh=5.0 cm El=3.0 cm	1/1

- Date 30/09/14 - 10 étages -

Section : 50 x 60ht

Fc28= 25 MPa Fe= 500 MPa Fissuration peu préjudiciable Coupe feu 2 H

Elévation

Echelle=1/25

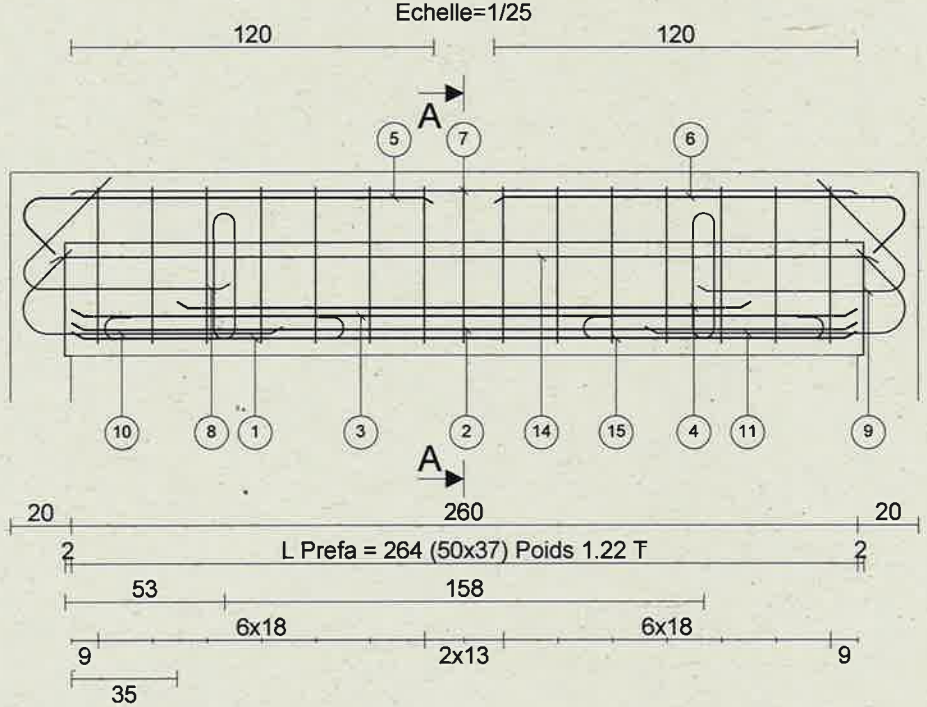

Coupe A-A

Echelle=1/20

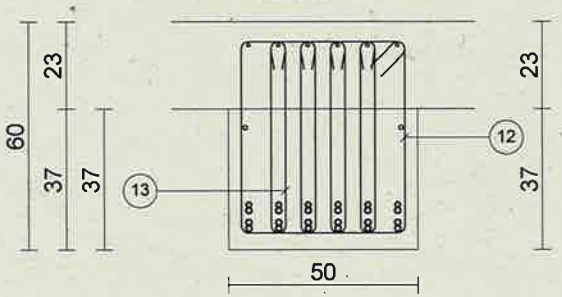

	Barre	Lg	Forme
1	6HA16	260	260
2	6HA16	260	260
3	6HA16	260	260
4	6HA14	190	190
5	6HA12	155	18 136 135°
6	6HA12	155	18 135° 136
7	6HA8	260	260
8	6HA12	114	44 135° 69
9	6HA12	114	44 69 135°
10	6HA16	116	28 135° 87
11	6HA16	116	28 87 135°
12	15HA8	206	51 44
13	60HA8	121	51
14	2HA12	274	274
15	2Dx14		60 100
	180° B17		51

Barre	Lg/Poids
HA8	119.2/47.1
HA12	37.8/33.5
HA14	11.4/13.8
HA16	60.8/95.9
Dx10	3.9/2.4

Arche Poutre BAEL Version 19.1	PH-6	15	Béton=0.93 m3 Acier=154.0 kg d=96.3 kg/m3 Fi=11.5 mm Cof=6.1 m²	Eb=4.0 cm Eh=5.0 cm El=3.0 cm	1 1

- Date 30/09/14 - 10 étages -

Section : 50 x 50ht

Fc28= 25 MPa Fe= 500 MPa Fissuration peu préjudiciable Coupe feu 2 H

Elévation
Echelle=1/50

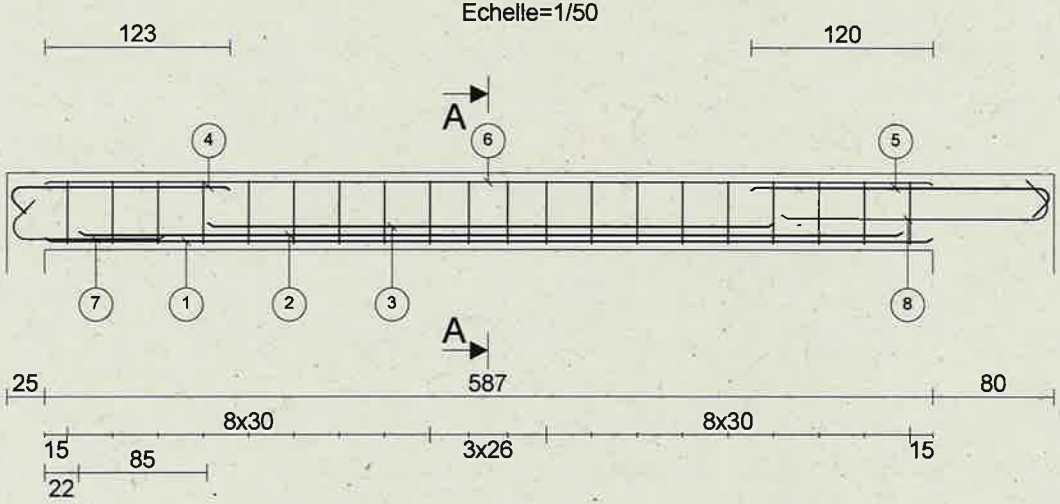

Coupe A-A
Echelle=1/10

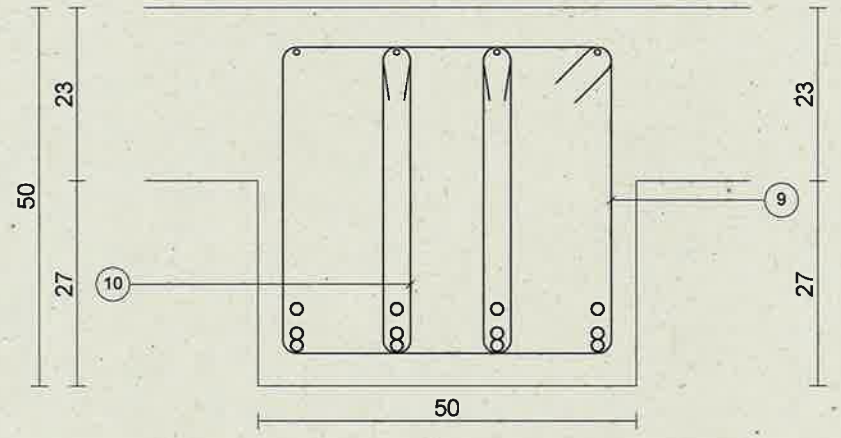

	Barre	Lg	Forme
1	4HA16	587	587
2	4HA16	545	545
3	4HA16	375	375
4	4HA10	161	16 145 135°
5	4HA12	216	18 135° 197
6	4HA8	587	587
7	4HA16	128	25 135° 101
8	4HA16	203	25 176 135°
9	20HA6	182	41 44
10	40HA6	101	41

180°
B17

6 ?/

Barre	Lg/Poids
HA6	76.9/17.1
HA8	23.5/9.3
HA10	6.5/4.0
HA12	8.6/7.7
HA16	73.5/116.0

Arche Poutre BAEL Version 19.1	PH-6	20	Béton=1.54 m3 Acier=262.2 kg d=113.9 kg/m3 Fi=10.9 mm Cof=7.9 m²	Eb=4.0 cm Eh=5.0 cm El=3.0 cm	1/1

- Date 30/09/14 - 10 étages -
Section : 60 x 60ht
Fc28= 25 MPa Fe= 500 MPa Fissuration peu préjudiciable Coupe feu 2 H

Elévation
Echelle=1/50

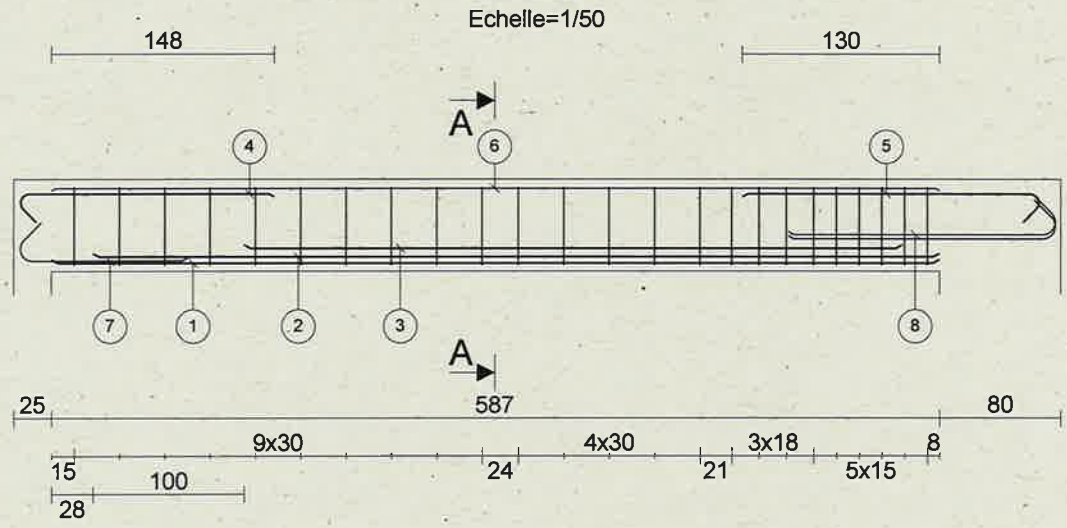

Coupe A-A
Echelle=1/20

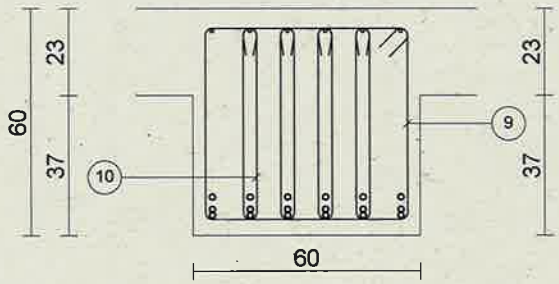

	Barre	Lg	Forme
1	6HA16	587	587
2	6HA16	560	560
3	6HA16	435	435
4	6HA12	187	18 / 169 135°
5	6HA12	215	18 / 135° 196
6	6HA8	587	587
7	6HA14	138	25 / 135° 111
8	12HA14	203	25 / 177 135°
9	24HA6	222	51 / 54
10	96HA6	121	51

180°
B17

7/

Barre	Lg/Poids
HA6	169.6/37.7
HA8	35.2/13.9
HA12	24.2/21.5
HA14	32.7/39.5
HA16	94.9/149.7

Arche Poutre BAEL Version 19.1	PH-6	21	Béton=1.95 m3 Acier=212.4 kg d=79.1 kg/m3 Fi=10.2 mm Cof=9.0 m²	Eb=4.0 cm Eh=5.0 cm El=3.0 cm	1 1

- Date 30/09/14 - 10 étages -

Section : 60 x 70ht

Fc28= 25 MPa Fe= 500 MPa Fissuration peu préjudiciable Coupe feu 2 H

Elévation
Echelle=1/50

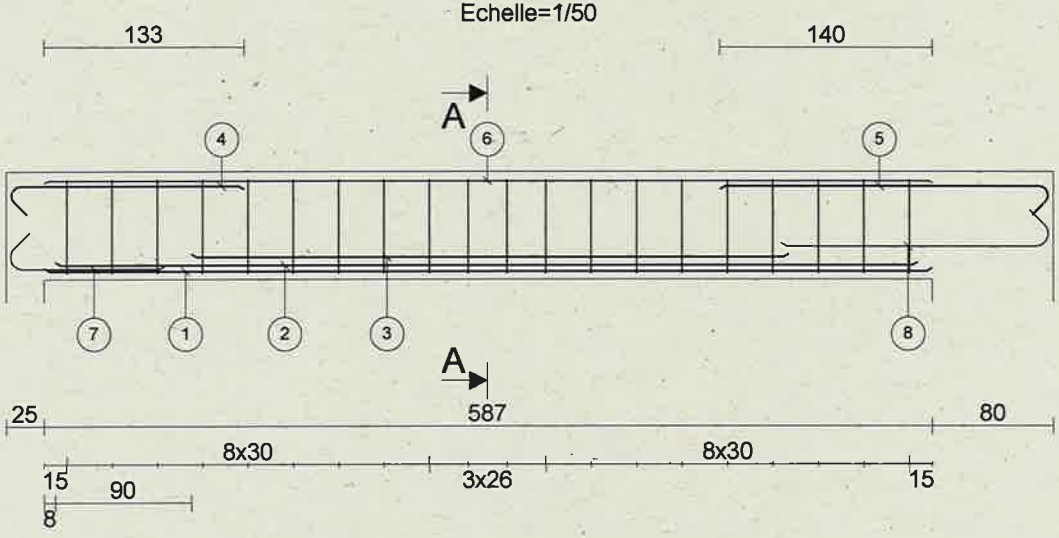

Coupe A-A
Echelle=1/20

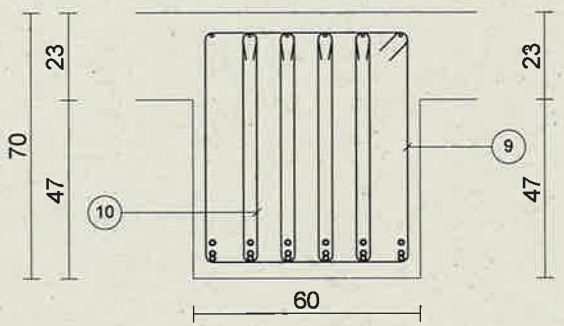

	Barre	Lg	Forme
1	6HA14	587	587
2	6HA14	570	570
3	6HA14	395	395
4	6HA12	173	18 155 135°
5	6HA12	236	18 135° 217
6	6HA8	587	587
7	6HA14	127	23 135° 103
8	6HA16	202	23 178 135°
9	20HA6	242	61 54
10	80HA6	141	61

18,0
B17

Barre	Lg/Poids
HA6	161.3/35.8
HA8	35.2/13.9
HA12	24.6/21.8
HA14	100.7/121.7
HA16	12.1/19.1

Arche Poutre BAEL Version 19.1	PH-6	22	Béton=1.34 m3 Acier=218.1 kg d=142.1 kg/m3 Fi=11.0 mm Cof=8.0 m²	Eb=4.0 cm Eh=5.0 cm El=3.0 cm	1 1

- Date 30/09/14 - 10 étages -

Section : 40 x 60ht

Fc28= 25 MPa Fe= 500 MPa Fissuration peu préjudiciable Coupe feu 2 H

Elévation
Echelle=1/50

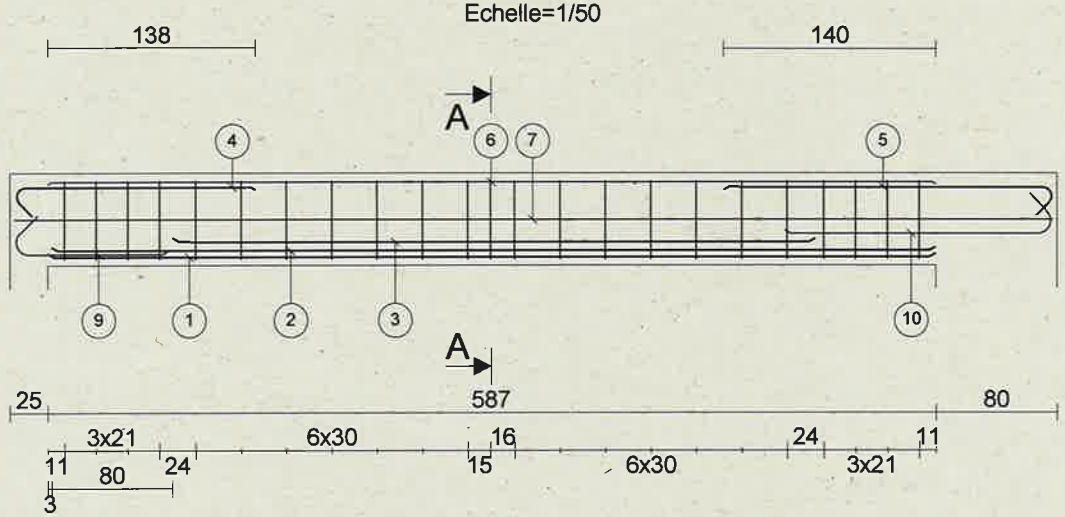

Coupe A-A
Echelle=1/20

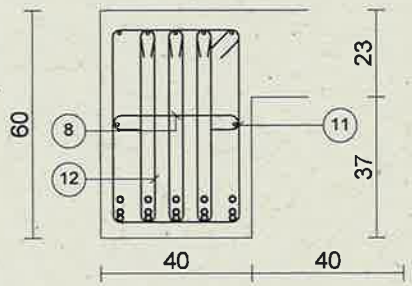

	Barre	Lg	Forme
1	5HA16	587	587
2	5HA16	585	585
3	5HA16	425	425
4	5HA12	177	18 159 135°
5	5HA12	236	18 135° 217
6	5HA8	587	587
7	2HA8	686	686
8	14HA8	51	34
9	5HA16	128	25 135° 102
10	5HA16	203	25 176 135°
11	23HA6	182	51 34
12	69HA6	121	51

19,0°
B17

9 -

Barre	Lg/Poids
HA6	125.5/27.9
HA8	50.2/19.8
HA12	20.7/18.4
HA16	96.4/152.1

Arche Poutre BAEL Version 19.1	PH-6	23	Béton=1.28 m3 Acier=175.7 kg d=90.1 kg/m3 Fi=10.4 mm Cof=5.8 m²	Eb=4.0 cm Eh=5.0 cm El=3.0 cm	1/6

- Date 30/09/14 - 10 étages -
Section : 80 x 64ht
Fc28= 25 MPa Fe= 500 MPa Fissuration peu préjudiciable Coupe feu 2 H

Elévation
Echelle=1/25

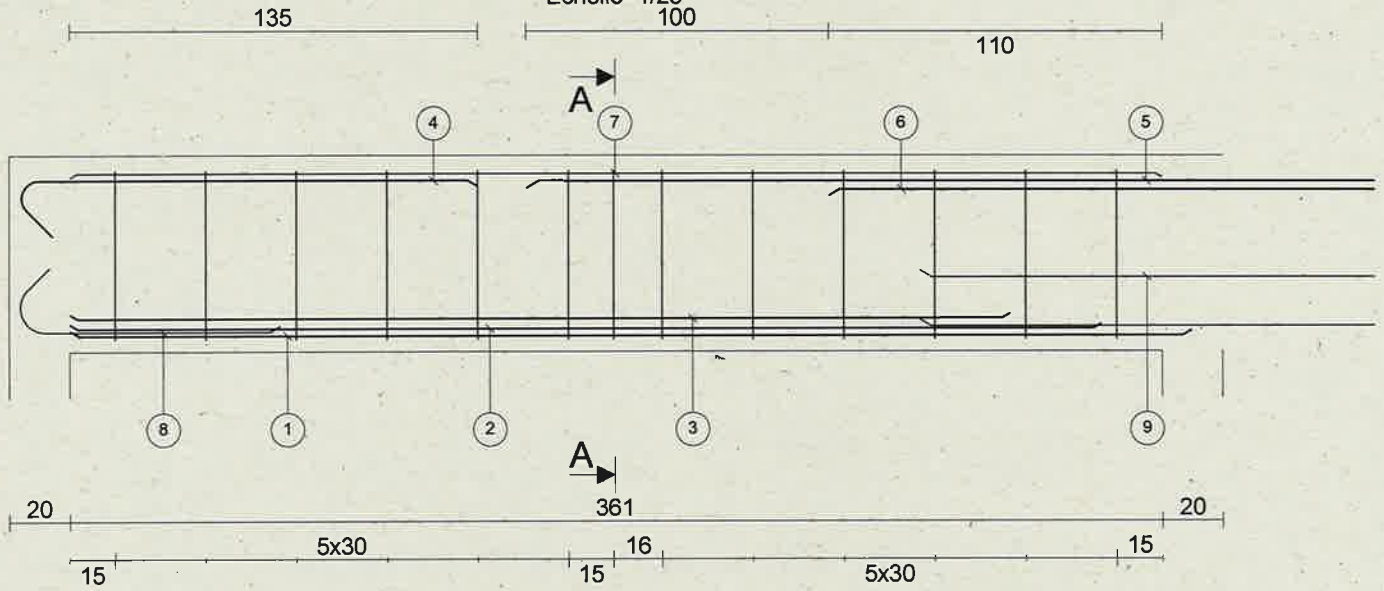

Coupe A-A
Echelle=1/20

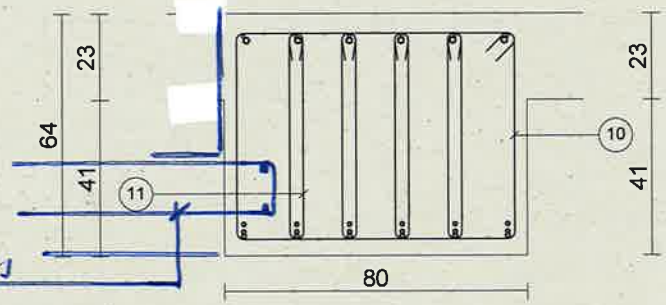

Boite d'attentes
HA 8 e = 20 + 2 HA 10

	Barre	Lg	Forme
1	6HA12	371	371
2	6HA10	341	341
3	6HA10	311	311
4	6HA12	170	18 152 135°
5	6HA16	425	425
6	6HA14	240	240
7	6HA8	361	361
8	6HA14	107	19 135° 87
9	12HA14	180	180
10	13HA6	270	55 74
11	52HA6	129	55

180°
B17

10%

Barre	Lg/Poids
HA6	102.3/22.7
HA8	21.7/8.6
HA10	39.1/24.1
HA12	32.5/28.9
HA14	42.4/51.3
HA16	25.5/40.2

Arche Poutre BAEL Version 19.1	PH-6	24	Béton=1.82 m3 Acier=342.4 kg d=122.5 kg/m3 Fi=12.1 mm Cof=8.5 m²	Eb=4.0 cm Eh=5.0 cm El=3.0 cm	2/6

- Date 30/09/14 - 10 étages -

Section : 80 x 64ht

Fc28= 25 MPa Fe= 500 MPa Fissuration peu préjudiciable Coupe feu 2 H

Elévation
Echelle=1/33

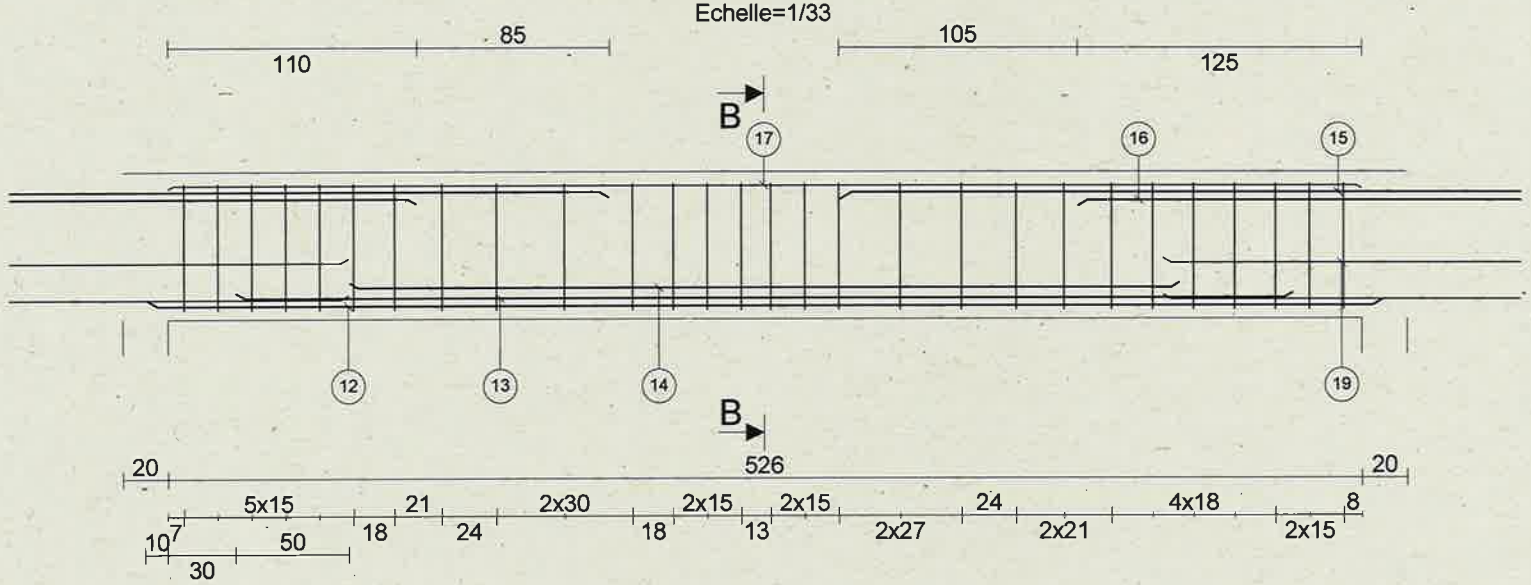

Coupe B-B
Echelle=1/20

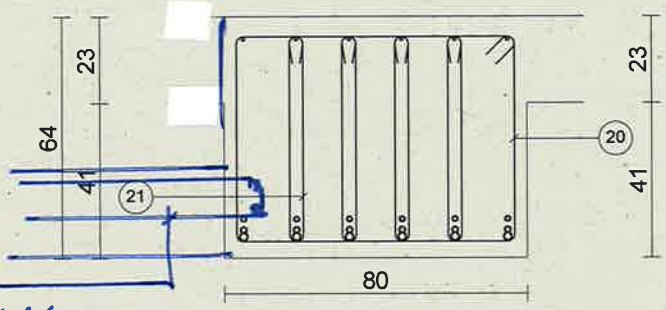

Boite d'attentes
H4 9 e=3 + 2H410

	Barre	Lg	Forme
12	6HA20	546	546
13	6HA16	466	466
14	6HA14	366	366
15	6HA20	480	480
16	6HA16	270	270
17	6HA8	526	526
19	14HA14	195	195
20	28HA6	270	55 / 74
21	112HA6	129	55

180°
B17

M.

Barre	Lg/Poids
HA6	220.3/48.9
HA8	31.6/12.5
HA14	49.3/59.6
HA16	44.2/69.7
HA20	61.6/151.8

Arche Poutre BAEL Version 19.1	PH-6	25	Béton=1.82 m3 Acier=293.4 kg d=105.4 kg/m3 Fi=11.7 mm Cof=8.5 m²	Eb=4.0 cm Eh=5.0 cm El=3.0 cm	3/6

- Date 30/09/14 - 10 étages -
Section : 80 x 64ht
Fc28= 25 MPa Fe= 500 MPa Fissuration peu préjudiciable Coupe feu 2 H

Elévation
Echelle=1/33

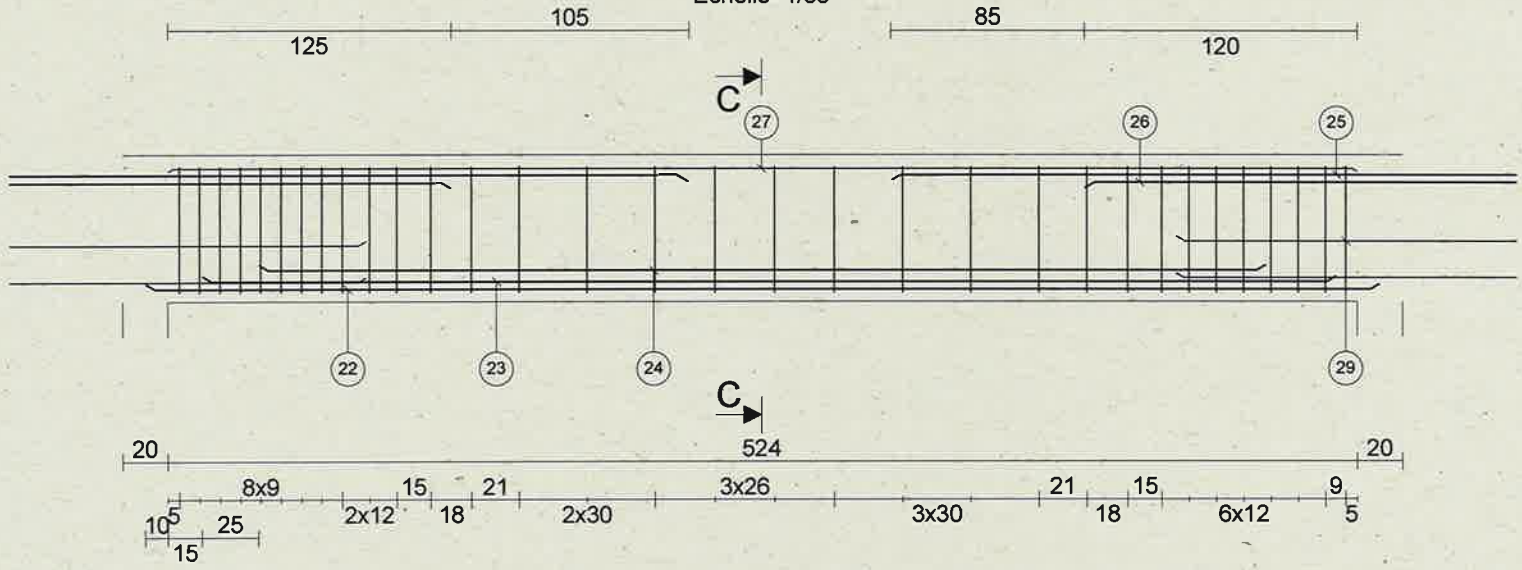

Coupe C-C
Echelle=1/20

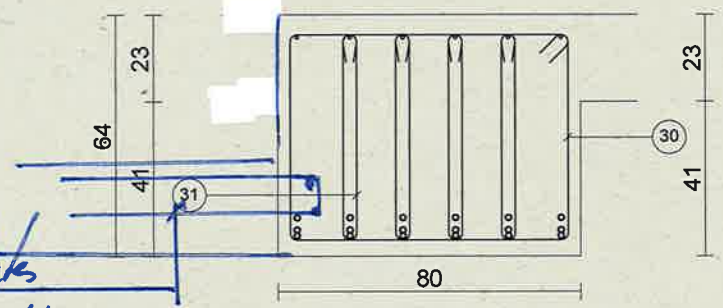

Boite d'attente
Hf9e = 6 + 2HA10

	Barre	Lg	Forme
22	6HA16	544	544
23	6HA16	500	500
24	6HA16	444	444
25	6HA16	415	415
26	6HA16	245	245
27	6HA8	524	524
29	10HA14	180	180
30	32HA6	270	55 / 74
31	128HA6	129	55

18,0
B17

12

Barre	Lg/Poids
HA6	251.7/55.9
HA8	31.4/12.4
HA14	18.0/21.7
HA16	128.9/203.4

Arche Poutre BAEL Version 19.1	PH-6	26	Béton=1.08 m3 Acier=76.6 kg d=47.0 kg/m3 Fi=10.7 mm Cof=4.8 m²	Eb=4.0 cm Eh=5.0 cm El=3.0 cm	4/6

- Date 30/09/14 - 10 étages -
Section : 80 x 64ht
Fc28= 25 MPa Fe= 500 MPa Fissuration peu préjudiciable Coupe feu 2 H

Elévation
Echelle=1/25

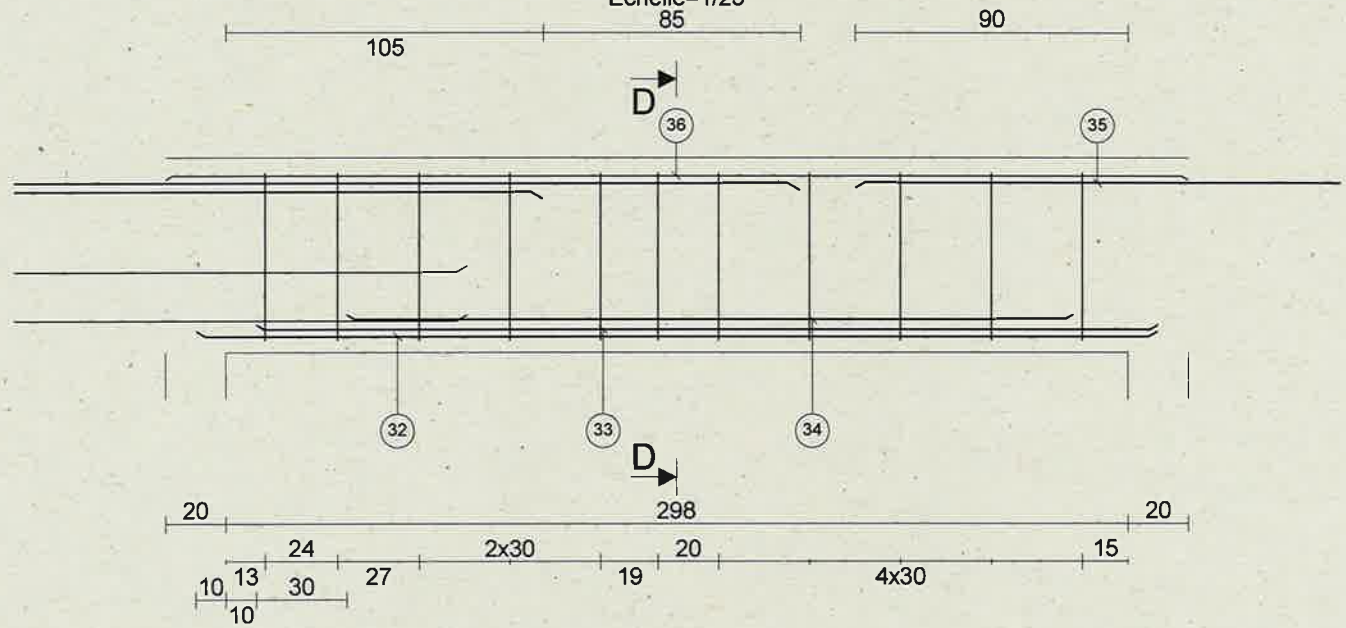

Coupe D-D
Echelle=1/20

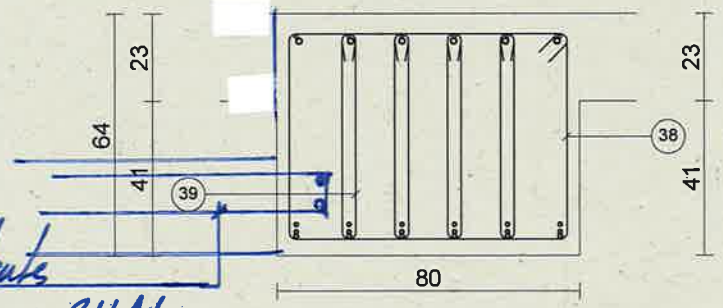

Boîte d'attente
HA8 e=20 & 2HA10

	Barre	Lg	Forme
32	6HA12	318	318
33	6HA10	298	298
34	6HA10	240	240
35	6HA12	235	235
36	6HA8	338	338
38	11HA6	270	55 / 74
39	44HA6	129	55

180°
B17

13/

Barre	Lg/Poids
HA6	86.5/19.2
HA8	20.3/8.0
HA10	32.3/19.9
HA12	33.2/29.5

Arche Poutre BAEL Version 19.1	PH-6	27	Béton=0.97 m3 Acier=88.3 kg d=60.1 kg/m3 Fi=9.8 mm Cof=4.3 m²	Eb=4.0 cm Eh=5.0 cm El=3.0 cm	5/6

- Date 30/09/14 - 10 étages -
Section : 80 x 64ht
Fc28= 25 MPa Fe= 500 MPa Fissuration peu préjudiciable Coupe feu 2 H

Elévation
Echelle=1/20

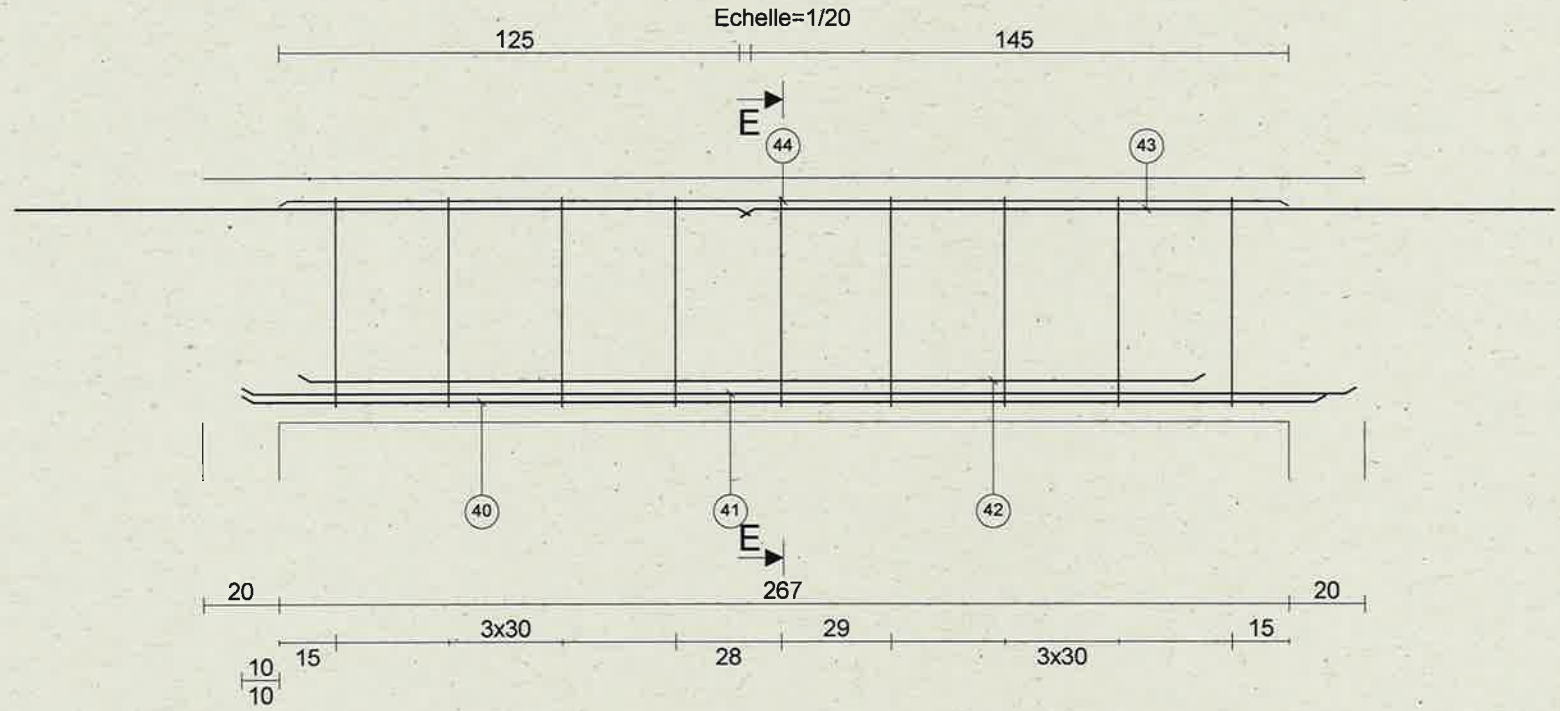

Coupe E-E
Echelle=1/20

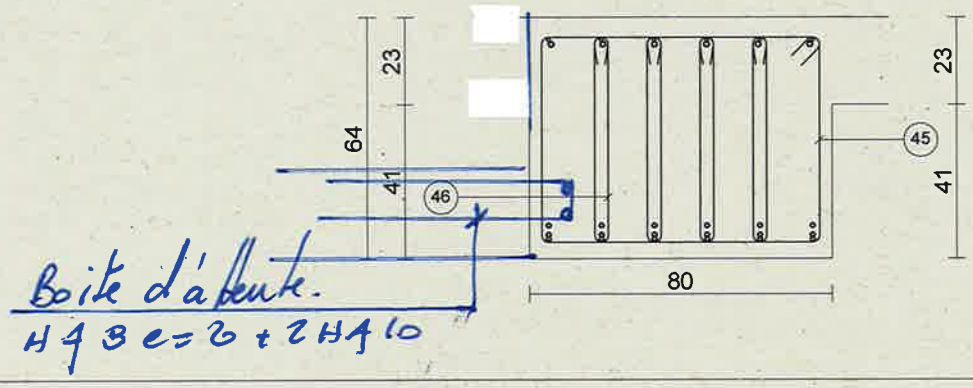

	Barre	Lg	Forme
40	6HA12	287	287
41	6HA12	295	295
42	6HA12	240	240
43	6HA14	310	310
44	6HA8	267	267
45	9HA6	270	55 / 74
46	36HA6	129	55

1B,0
B17

142

Barre	Lg/Poids
HA6	70.8/15.7
HA8	16.0/6.3
HA12	49.3/43.8
HA14	18.6/22.5

Arche Poutre BAEL Version 19.1	PH-6	28	Béton=0.98 m3 Acier=80.4 kg d=56.1 kg/m3 Fi=10.0 mm Cof=4.2 m²	Eb=4.0 cm Eh=5.0 cm El=3.0 cm	6/6

- Date 30/09/14 - 10 étages -
Section : 80 x 64ht
Fc28= 25 MPa Fe= 500 MPa Fissuration peu préjudiciable Coupe feu 2 H

Elévation
Echelle=1/20

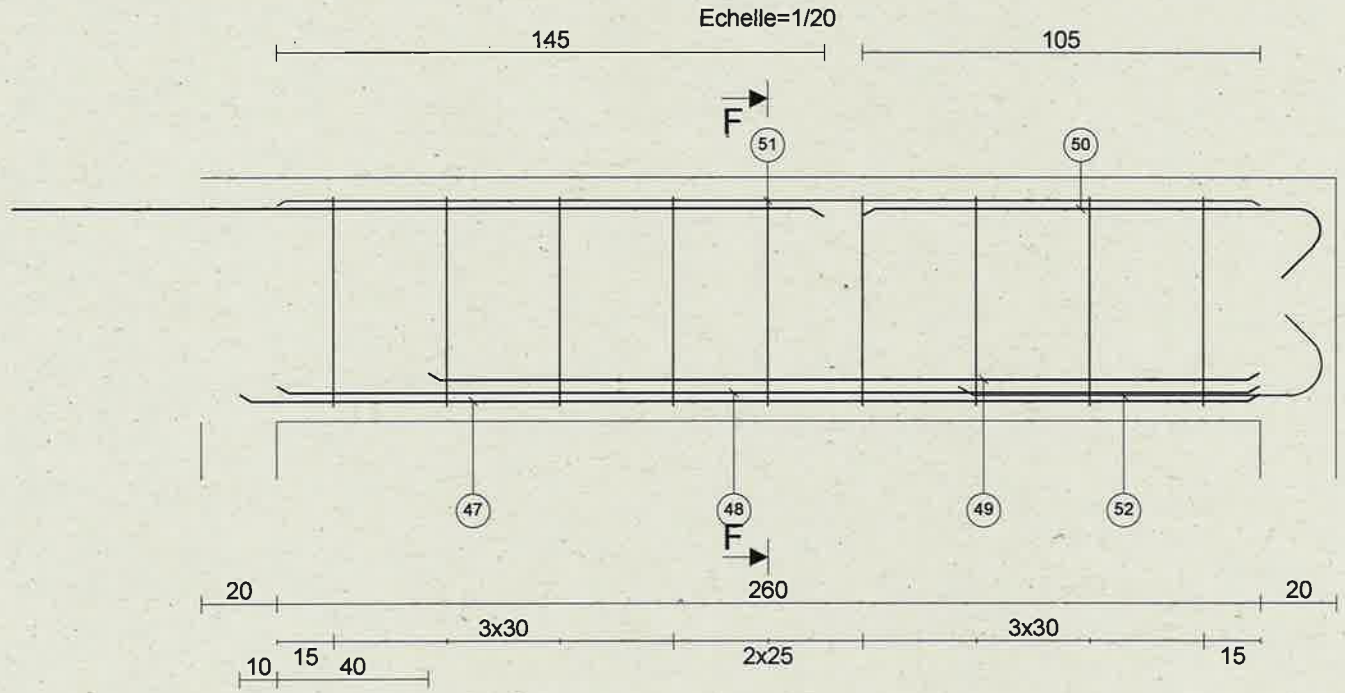

Coupe F-F
Echelle=1/20

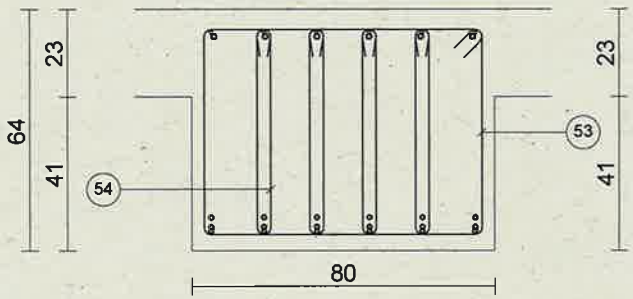

	Barre	Lg	Forme
47	6HA12	270	270
48	6HA12	260	260
49	6HA12	220	220
50	6HA12	140	18 135° 121
51	6HA8	260	260
52	6HA16	117	19 97 135°
53	9HA6	270	55 74
54	36HA6	129	55

180°
B 17

15,

Barre	Lg/Poids
HA6	70.8/15.7
HA8	15.6/6.2
HA12	53.4/47.4
HA16	7.0/11.1

Arche Poutre BAEL Version 19.1	PH-6	29	Béton=1.03 m3 (0.98 Préfa) Acier=176.8 kg d=107.9 kg/m3 Fi=9.6 mm Cof=6.5 m²	Eb=4.0 cm Eh=5.0 cm El=3.0 cm	1/2

- Date 30/09/14 - 10 étages -

Section : 50 x 60ht

Fc28= 25 MPa Fe= 500 MPa Fissuration peu préjudiciable Coupe feu 2 H

Elévation
Echelle=1/33

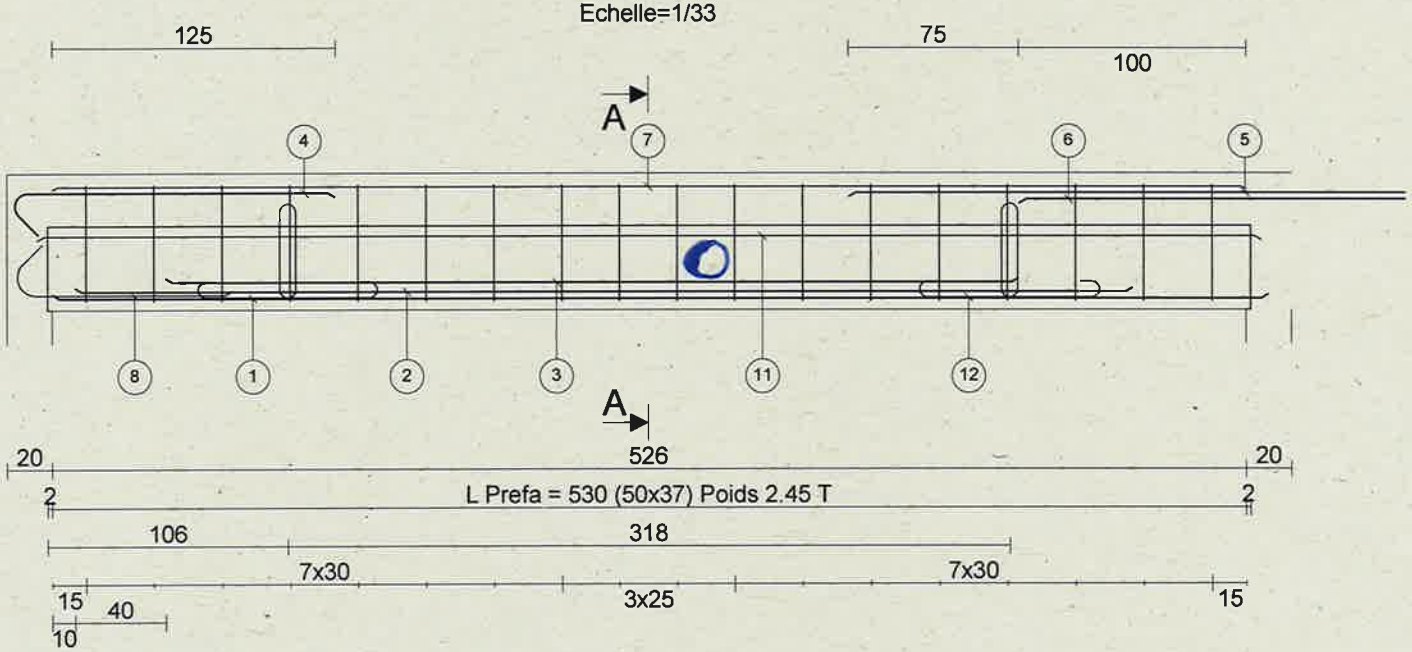

Coupe A-A
Echelle=1/20

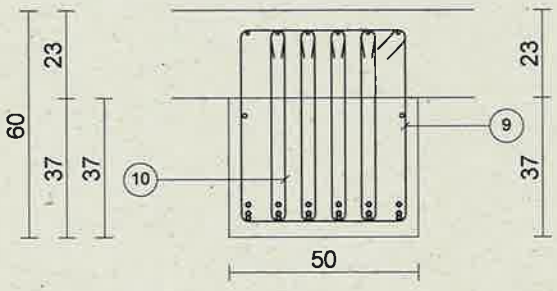

	Barre	Lg	Forme
1	6HA12	536	536
2	6HA12	466	466
3	6HA12	376	376
4	6HA12	161	18 142 135°
5	6HA12	425	425
6	6HA12	220	220
7	6HA8	526	526
8	6HA14	118	21 135° 96
9	18HA6	202	51 44
10	72HA6	121	51
11	2HA12	540	540
12	2Dx14		60 100
	18 90° B17		16'

Barre	Lg/Poids
HA6	123.6/27.4
HA8	31.6/12.5
HA12	141.8/126.0
HA14	7.1/8.6
Dx10	3.9/2.4

Arche Poutre BAEL Version 19.1	PH-6	30	Béton=1.04 m3 (0.98 Préfa) Acier=147.2 kg d=90.2 kg/m3 Fi=9.7 mm Cof=6.5 m²	Eb=4.0 cm Eh=5.0 cm El=3.0 cm	2/2

- Date 30/09/14 - 10 étages -

Section : 50 x 60ht

Fc28= 25 MPa Fe= 500 MPa Fissuration peu préjudiciable Coupe feu 2 H

Elévation
Echelle=1/33

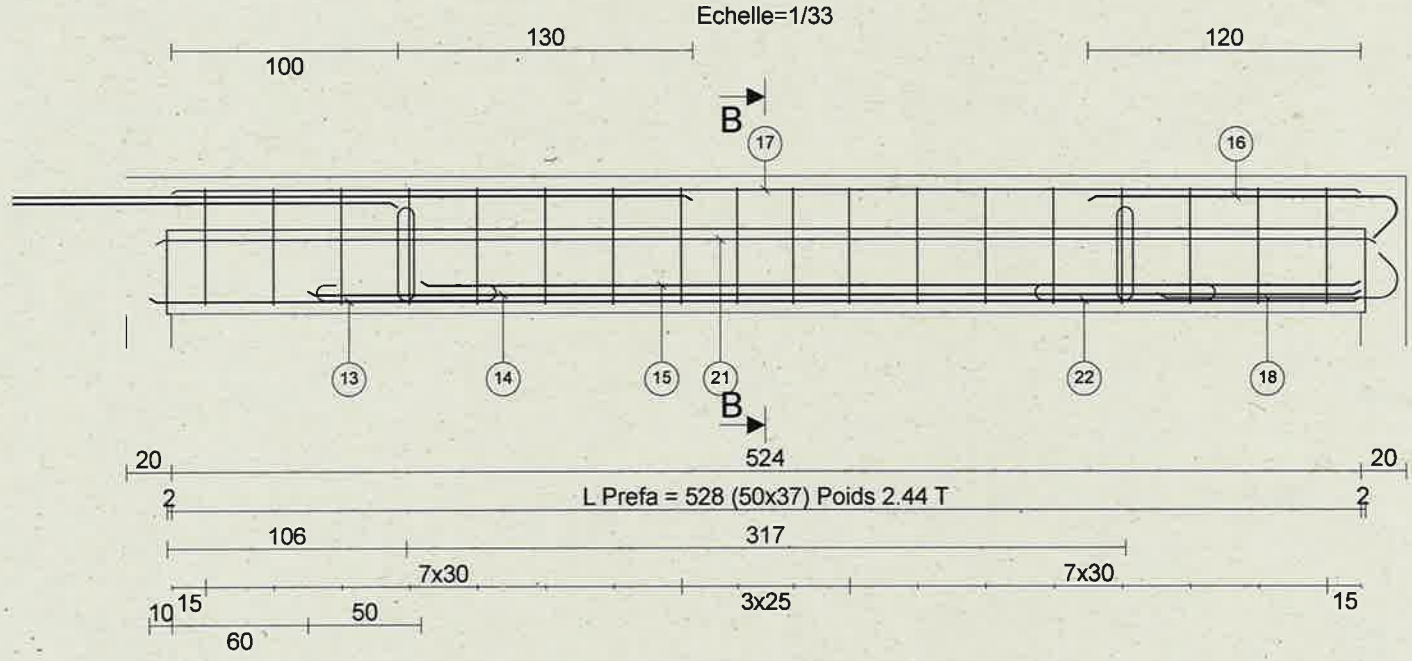

Coupe B-B
Echelle=1/20

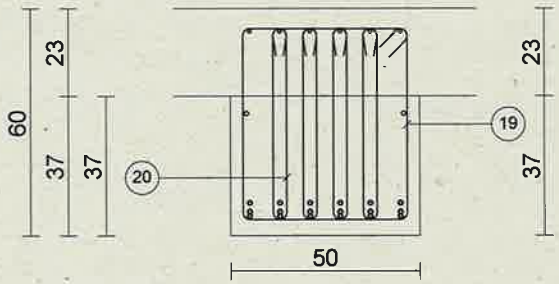

	Barre	Lg	Forme
13	6HA12	534	534
14	6HA12	464	464
15	6HA12	414	414
16	6HA12	155	18 / 135° 137
17	6HA8	524	524
18	6HA16	125	17 / 107 135°
19	18HA6	202	51 / 44
20	72HA6	121	51
21	2HA12	538	538
22	2Dx 14		60 / 100

180°
B.17

17/

Barre	Lg/Poids
HA6	123.6/27.4
HA8	31.4/12.4
HA12	104.8/93.1
HA16	7.5/11.9
Dx10	3.9/2.4

Arche Poutre BAEL Version 19.1	PH-6	31	Béton=0.55 m3 (0.49 Préfa) Acier=63.7 kg d=75.8 kg/m3 Fi=9.8 mm Cof=3.2 m²	Eb=4.0 cm Eh=5.0 cm El=3.0 cm	1/1

- Date 30/09/14 - 10 étages -

Section : 50 x 60ht

Fc28= 25 MPa Fe= 500 MPa Fissuration peu préjudiciable Coupe feu 2 H

Elévation
Echelle=1/25

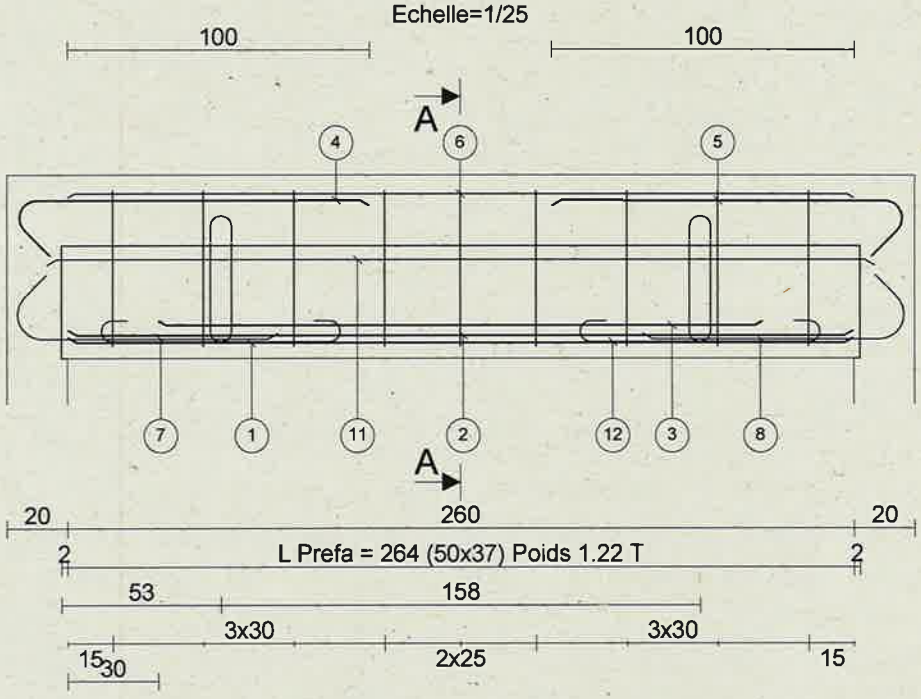

Coupe A-A
Echelle=1/20

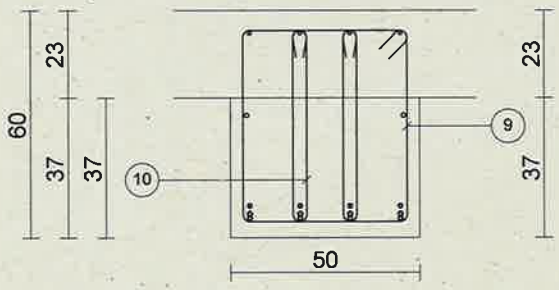

	Barre	Lg	Forme
1	4HA12	260	260
2	4HA12	260	260
3	4HA10	200	200
4	4HA12	135	18 117 135°
5	4HA12	135	18 135° 116
6	4HA8	260	260
7	4HA14	108	19 135° 87
8	4HA14	108	19 87 135°
9	9HA6	202	51 44
10	18HA6	121	51
11	2HA12	274	274
12	2Dx14		60 100

180°
B.18

18

Barre	Lg/Poids
HA6	40.0/8.9
HA8	10.4/4.1
HA10	8.0/4.9
HA12	37.1/33.0
HA14	8.6/10.4
Dx10	3.9/2.4